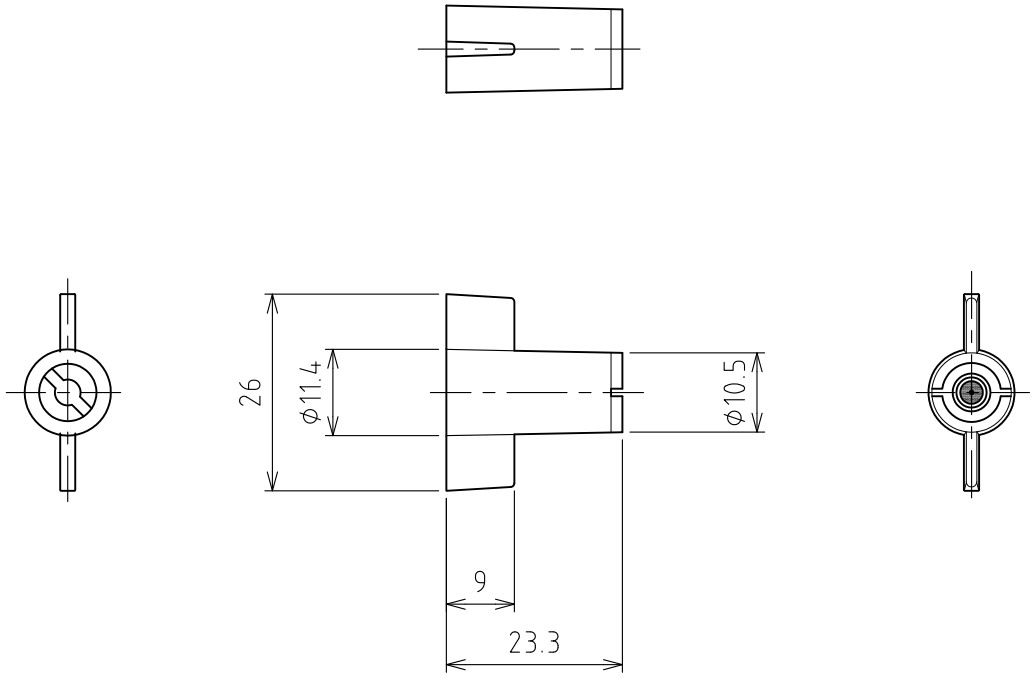

カラーコード（＊） FGA-1 ＊	紫	青	橙	赤	黒
散水量（L/分） 0.4MPa時	0.09	0.12	0.23	0.35	0.47

2					名称	マイクロかんがい フォガー7800シリーズ用アクセサリー
1	RD39059	ワタナベ	ホソヤ	2014.04.21		
	改　訂	署名	検印	日　付		
サイズ	A4	投影法			図番	B-081-39-A4 (Rev.02)
縮尺	1:1	日付	2013.09.10		品名	ノズル（5種）
承　認	検　図	設　計	製　図		型式	FGA-1
ホソヤ	ホソヤ		イワサキ			株式会社イーエス・ウォーターネット